Temperatura na medida certa.

Transmissores de Umidade e Temperatura

HFT-10 BT3 4–20 mA
HFT-10 DT3 0–10 V



Os Transmissores de Umidade e Temperatura HFT - 10 BT3 e HFT - 10 DT3 foram desenvolvidos para a medição contínua da temperatura e da umidade relativa do ar em aplicações industriais, comerciais e de controle ambiental.

Com construção compacta, ampla faixa de medição e boa estabilidade, permitem integração com sistemas de controle, supervisão e automação por meio de sinais analógicos padronizados.

O HFT - 10 BT3 possui saída 4–20 mA, indicada para aplicações industriais e transmissões a maiores distâncias, enquanto o HFT - 10 DT3 utiliza saída 0–10 V, adequada para sistemas de controle e automação compatíveis com sinal de tensão.

Os modelos podem ser aplicados em dutos de ventilação, sistemas HVAC, salas técnicas, data centers, laboratórios, armazéns, estufas e outros ambientes que necessitem de monitoramento de temperatura e umidade.

Características

Parâmetro	
Faixa de umidade	0 a 100% UR
Precisão umidade	±0,3 %UR
Faixa de temperatura	-40 a +80 °C
Precisão temperatura	±0,5 °C
Sinal de saída	**HFT-10BT3** 4–20 mA **HFT-10DT3** 0–10 V
Alimentação	9 a 36 Vcc.
Estabilidade em longo prazo	Boa
Resposta às variações de umidade	Rápida

Definição da Interface

Identificação dos fios modelo HFT-10 DT3
Saída 0–10 V

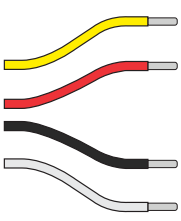

Amarelo		Saída de Umidade – 0–10 V
Vermelho	**VCC**	Alimentação
Preto	**GND**	Aterramento
Branco		Saída de Temperatura – 0–10 V

Identificação dos fios modelo HFT-10 BT3
Saída 4–20 mA

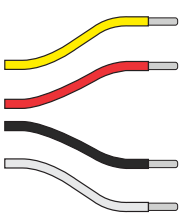

Amarelo		Saída de Umidade – 4–20 mA
Vermelho	**VCC**	Alimentação
Preto	**GND**	Aterramento
Branco		Saída de Temperatura – 4–20 mA

As imagens contidas neste material são de propriedade exclusiva da LIOHM Indústria e Comércio de Sensores Ltda. É proibida sua reprodução, total ou parcial, sem autorização prévia e expressa da LIOHM.

Sensor de Temperatura e Umidade **4-20mA / 0-10V**
HFT-10 BT3
HFT-10 DT3

Dimensões

Dimensões Externas

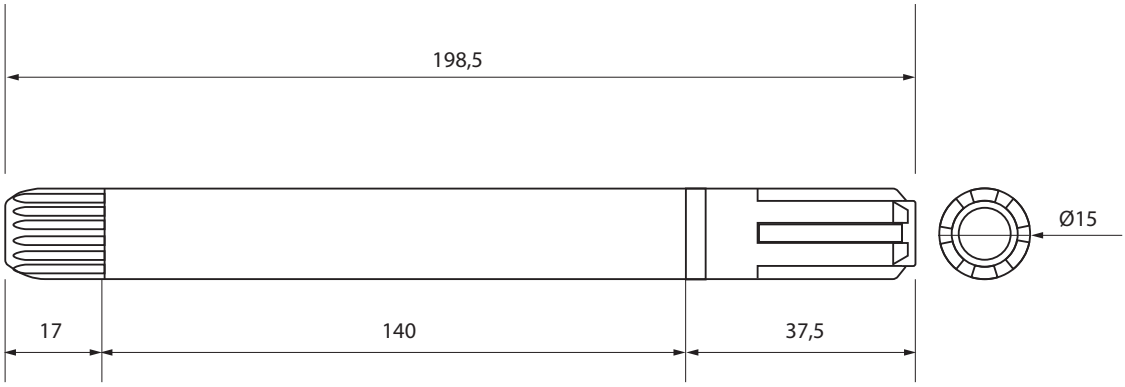

SUPORTE FLANGE

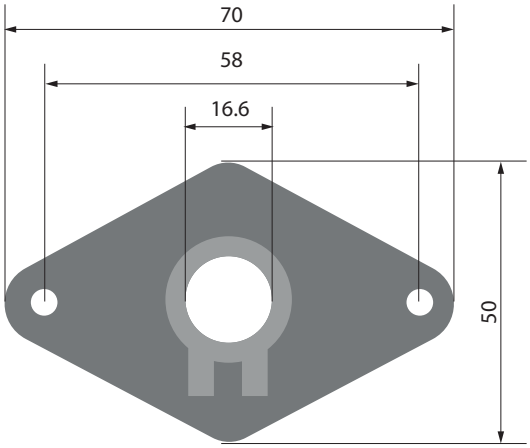

As imagens contidas neste material são de propriedade exclusiva da LIOHM Indústria e Comércio de Sensores Ltda. É proibida sua reprodução, total ou parcial, sem autorização prévia e expressa da LIOHM.