Temperatura na medida certa.



Sensor de Temperatura e Umidade (Parede) **Saída 4-20ma**

HFT20 BT3 4–20 mA

O HFT20 é um sensor/transmissor desenvolvido para medição de temperatura e umidade relativa do ar em aplicações HVAC, proporcionando monitoramento simultâneo das duas grandezas por meio de sinal analógico 4–20 mA.

Seu conjunto foi projetado para proporcionar estabilidade de medição, boa precisão e proteção do elemento sensor contra contaminantes e condensação, sendo indicado para sistemas de climatização, ventilação e controle ambiental.

O equipamento utiliza elemento sensor digital de temperatura e umidade e possui invólucro em plástico PC com grau de proteção IP65, permitindo sua utilização em ambientes técnicos e instalações de HVAC.

Características

Parâmetro	Temperatura	Umidade Relativa
Faixa de medição	-20 a 80 °C	0 a 100% UR
Precisão	±0,3 °C a 25 °C	±3% UR (20 a 80% UR)
Estabilidade	< 0,1 °C/ano	< 0,5% UR/ano
Tempo de resposta	< 15 s	< 12 s (63%)

Saída	4–20 mA
Alimentação – versão 3 fios	15 a 24 V
Carga – 3 fios, saída em corrente	< 500 Ω
Proteção do elemento sensor	Filtro de membrana
Material do invólucro	Plástico PC
Grau de proteção	IP65

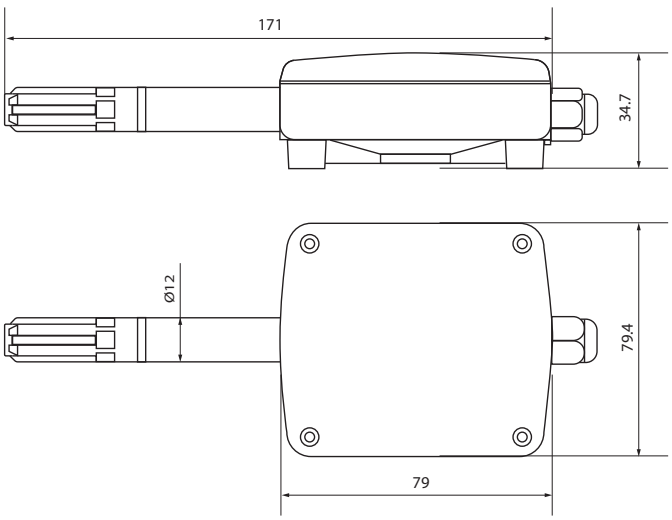

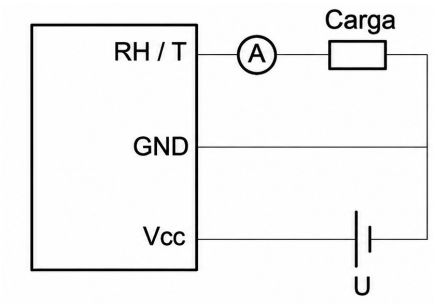

Modo de corrente 3 fios

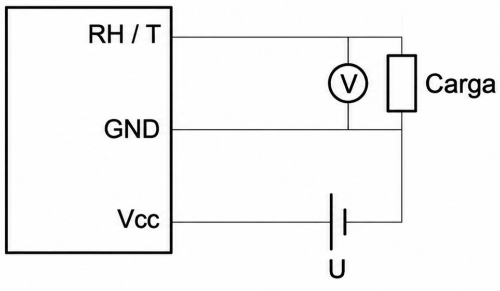

Modo de tensão 3 fios

As imagens contidas neste material são de propriedade exclusiva da LIOHM Indústria e Comércio de Sensores Ltda. É proibida sua reprodução, total ou parcial, sem autorização prévia e expressa da LIOHM.